BlueNinja CDP-TZ01B ブロック図 Rev1
2015/08/11 update

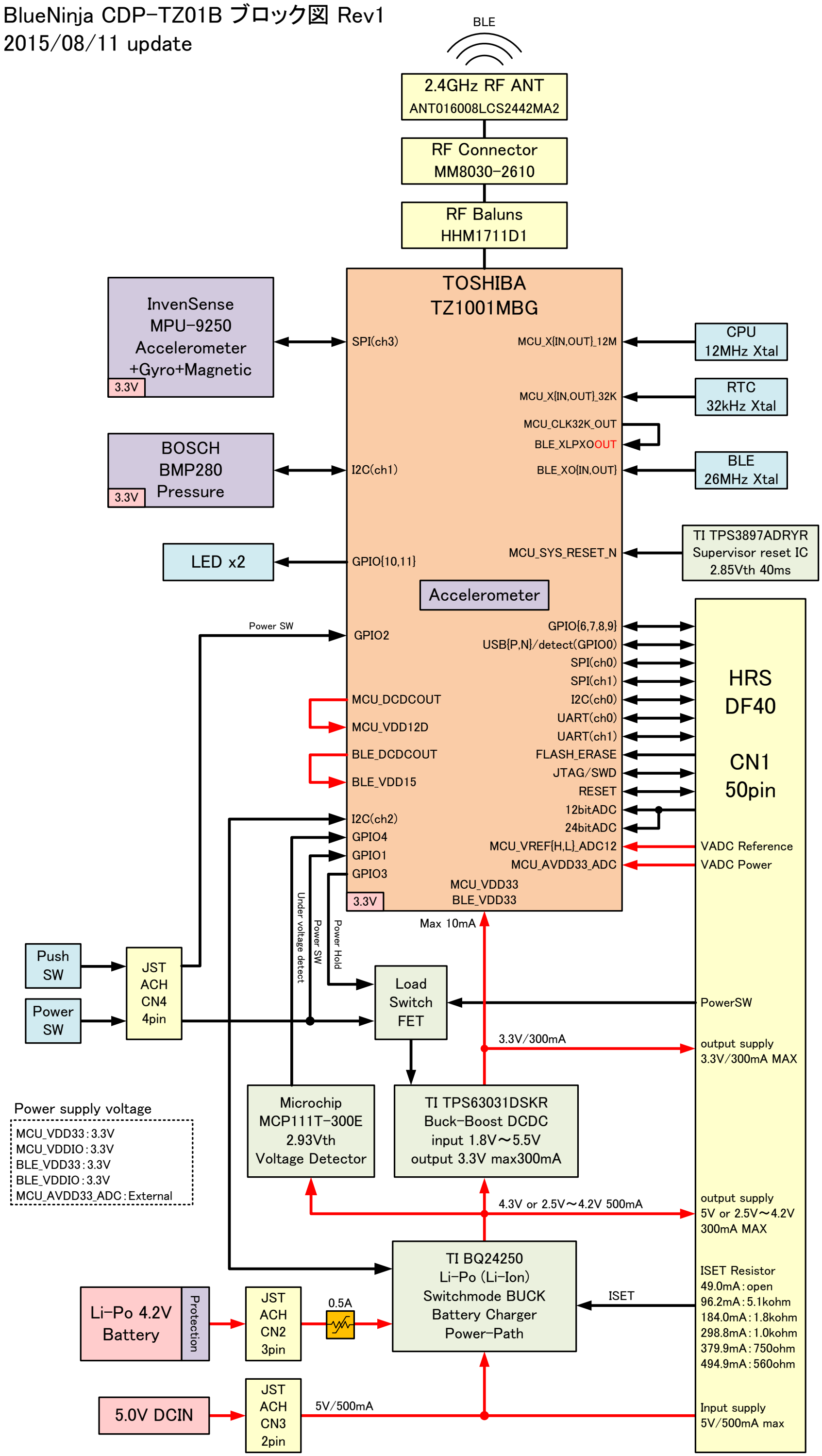

(C) Cerevo 2015 ALL RIGHTS RESERVED